FABAS LUCE S.p.A.

Date: 01/01/2021
Rev.: 01

Via Luigi Talamoni, 75
20047 Brugherio (Milano)
Tel 0039 039 890 69 1
www.fabasluce.it

Fabas item: 6788-02-854

CASPER

Note
N1:

N2:

Nr.	CODE	BAR CODE
1	EAT6786	8019282080268
2	ELE6786	8019282080343
3		
4		
5		
6		
7		
8		
9		
10		
11		
12		
13		

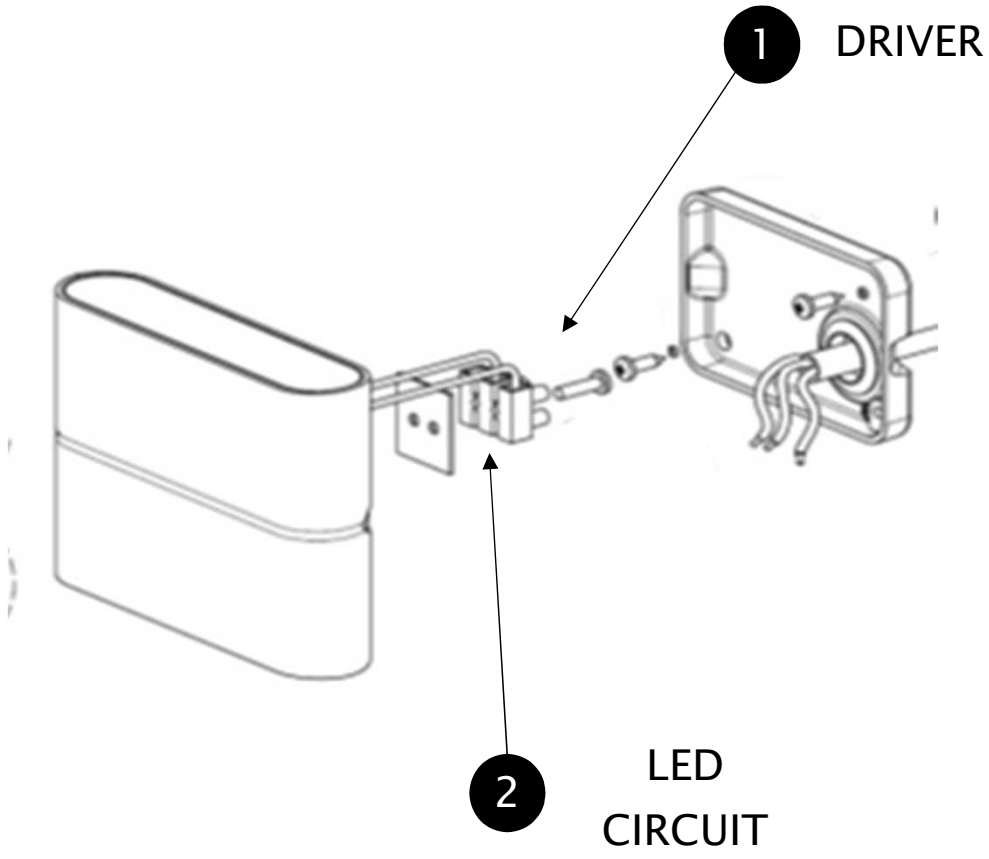

Per ulteriori informazioni vi preghiamo di contattarci/ For further information please contact us