Fabas Luce S.p.a.
Via Luigi Talamoni 75,
20861 BRUGHERIO MB - ITALY
Tel. +39 039 890691
Fax. +39 039 2142208
info@fabasluce.it - www.fabasluce.it

Jap

Elegante zeitlose Tischleuchte mit Touchdimmer,zusätzlicher Schnurschalter

Artikelnummer	**3339-30-178**
Typ	Tischleuchte
Designer	Fly Design
EAN	8019282085218
Zolltarif	94052150
Farbe	Nickel satiniert
Material	Metall und geblasenes Glas
IP	IP20
Isolierklasse	CL2
Artikelmaße	240mm Ø160mm - 0.9kg
Verpackungsmaße	210x300x210mm - 1.1kg
	Bestückung 1
Bestückung	LED Eingebaut
Einschalten	Touchdimmer
Lumen der Lichtquelle	500 lm
Farbtemperatur	warmweiss 3000K
Energieklasse	A↑G E
	Elektrische Spezifikationen 1
Eingangsspannung	230V AC 50Hz
Gesamtabsorbierte Leistung	5W

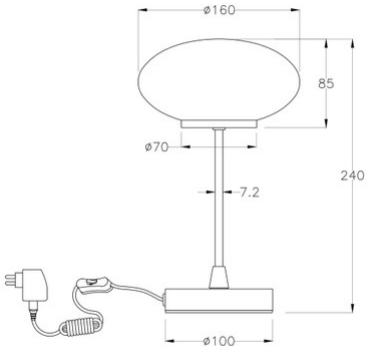

CE