Fabas Luce S.p.a.
Via Luigi Talamoni 75,
20861 BRUGHERIO MB - ITALY
Tel. +39 039 890691
Fax. +39 039 2142208
info@fabasluce.it - www.fabasluce.it

Badia

Echtholz Wandleuchte mit zweifachem Lichtaustritt

Artikelnummer	**3383-21-215**
Typ	Wandleuchte
Designer	Variaforma
EAN	8019282094586
Zolltarif	94051190
Farbe	Eichenholz
Material	Metall und Holz
IP	IP20
Isolierklasse	CL1
Smartluce	Kompatibel
Artikelmaße	380x110x120mm - 1.8kg
Verpackungsmaße	140x400x130mm - 2kg
	Bestückung 1
Bestückung	LED Eingebaut
Lumen der Lichtquelle	1940 lm
Farbtemperatur	warmweiss 3000K
Energieklasse	A↑G E
	Elektrische Spezifikationen 1
Eingangsspannung	230V AC 50Hz
Gesamtabsorbierte Leistung	16W

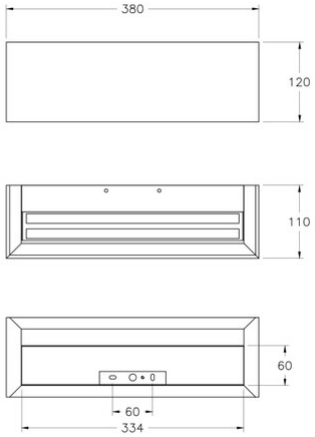

CE