Fabas Luce S.p.a.
Via Luigi Talamoni 75,
20861 BRUGHERIO MB - ITALY
Tel. +39 039 890691
Fax. +39 039 2142208
info@fabasluce.it - www.fabasluce.it

Neutra

Elegante, stylische LED Tischleuchte in markanter Optik mit homogener Lichtverteilung und 3fach Touchdimmer im Kegelfuss

Artikelnummer	**3386-35-225**
Typ	Tischleuchte
Designer	Variaforma
EAN	8019282094708
Zolltarif	94052190
Farbe	Gold edelmatt
Material	Metall- und Methacrylat
IP	IP20
Isolierklasse	CL2
Artikelmaße	270mm Ø240mm - 1.8kg
Verpackungsmaße	275x280x295mm - 2.2kg
	Bestückung 1
Bestückung	LED 12W Inklusiv
Einschalten	Touchdimmer
Lumen der Lichtquelle	1260 lm
Farbtemperatur	warmweiss 3000K
	Elektrische Spezifikationen 1
Eingangsspannung	230V AC 50Hz

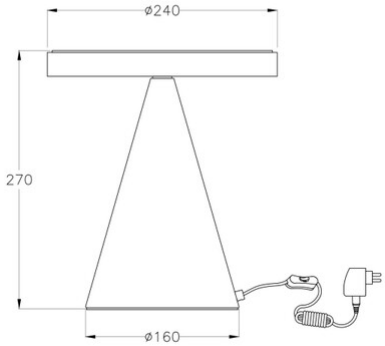

CE