Fabas Luce S.p.a.
Via Luigi Talamoni 75,
20861 BRUGHERIO MB - ITALY
Tel. +39 039 890691
Fax. +39 039 2142208
info@fabasluce.it - www.fabasluce.it

Anzio

Minimalistisches LED Aufbau-Downlight, 30° schwenkbarer Leuchtenkopf mit 120° Ausstrahlungswinkel in runder Bauform

Artikelnummer	**3430-71-102**
Typ	Strahler
Designer	S.T. Fabas Luce
EAN	8019282096016
Zolltarif	94051190
Farbe	Weiß
Material	Aluminium
IP	IP20
IK	08
Isolierklasse	CL1
Operating ambient temperature	+5°C + 35°C
Jahre Garantie	2
Artikelmaße	50mm Ø80mm - 0.22kg
Verpackungsmaße	90x90x70mm - 0.26kg
	Bestückung 1
Bestückung	LED Eingebaut
LED Merkmale	COB
Lumen der Lichtquelle	540 lm
Lumen des Artikels	512 lm
Farbtemperatur	warmweiss 3000K
Minimaler CRI	>80
Energieklasse	A↑G F
	Elektrische Spezifikationen 1
Eingangsspannung	220/240V AC 50/60Hz
Gesamtabsorbierte Leistung	6W
Treiber	Inklusiv

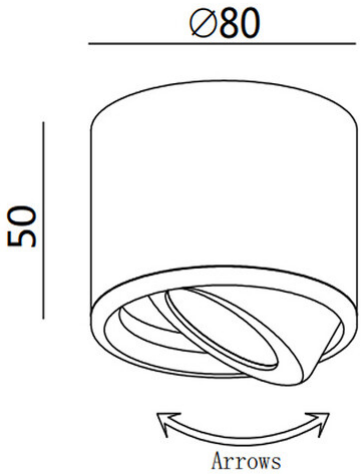

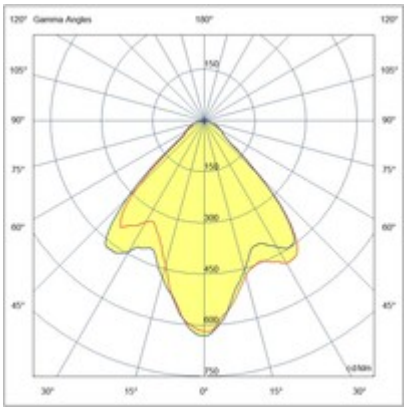

CE