Fabas Luce S.p.a.
Via Luigi Talamoni 75,
20861 BRUGHERIO MB - ITALY
Tel. +39 039 890691
Fax. +39 039 2142208
info@fabasluce.it - www.fabasluce.it

Delta

Filigrane LED-Pendelleuchte im angesagten Aluminiumlook mit zurückhaltender Optik und blendfreier Ausleuchtung

Artikelnummer	**3443-47-212**
Typ	Pendelleuchte
Designer	S.T. Fabas Luce
EAN	8019282099482
Zolltarif	94051190
Farbe	Aluminium satiniert
Material	Metall
IP	IP20
Isolierklasse	
Smartluce	Kompatibel
Artikelmaße	650x80xMax 2000mm - 2kg
Verpackungsmaße	720x160x180mm - 2.5kg
	Bestückung 1
Bestückung	LED 24W Inklusiv
Lumen des Artikels	2260 lm
Farbtemperatur	warmweiss 3000K
	Elektrische Spezifikationen 1
Eingangsspannung	230V AC 50Hz
Steuerungssystem	Dimmbar (über Phasenan - und abschnittdimmer)

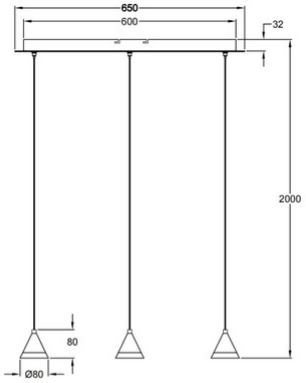

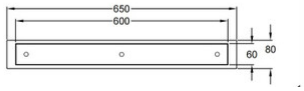

CE