**Fabas Luce S.p.a.**
Via Luigi Talamoni 75,
20861 BRUGHERIO MB - ITALY
Tel. +39 039 890691
Fax. +39 039 2142208
info@fabasluce.it - www.fabasluce.it

# Sigma

Aluminium Einbauleuchten Set, nach innen versetztes Leuchtmittel für erhöhten Sehkomfort, rund, inkl. Rahmen, passiv gekühltem LED Element mit 45° Linse und Trafo
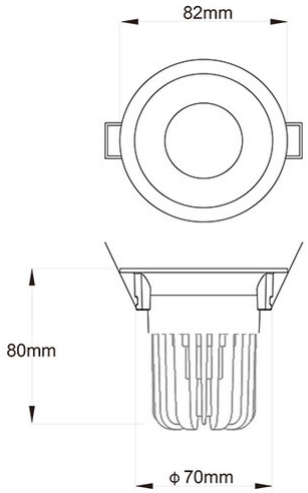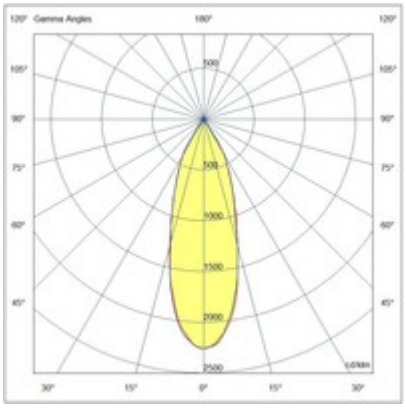
| | |
|---|---|
| **Artikelnummer** | **3445-72-346** |
| **Typ** | Strahler |
| **Designer** | S.T. Fabas Luce |
| **EAN** | 8019282099581 |
| **Zolltarif** | 94054239 |
| **Farbe** | Weiß |
| **Material** | Aluminium |
| **IP** | IP40 |
| **IK** | 06 |
| **Isolierklasse** | CL2 |
| **Maße Lochbohrung** | 70 |
| **Operating ambient temperature** | +5°C + 35°C |
| **Jahre Garantie** | 3 |
| **Artikelmaße** | 80mm Ø82mm - 0.26kg |
| **Verpackungsmaße** | 115x120x105mm - 0.28kg |
| | **Bestückung 1** |
| **Bestückung** | LED Inklusiv |
| **LED Merkmale** | COB |
| **Lumen der Lichtquelle** | 800 lm |
| **Lumen des Artikels** | 506 lm |
| **Farbtemperatur** | warmweiss 3000K |
| **Minimaler CRI** | >80 |
| **Energieklasse** | A↑G F |
| | **Elektrische Spezifikationen 1** |
| **Eingangsspannung** | 220/240V AC 50/60Hz |
| **Gesamtabsorbierte Leistung** | 7W |
| **Treiber** | Inklusiv |