Fabas Luce S.p.a.
Via Luigi Talamoni 75,
20861 BRUGHERIO MB - ITALY
Tel. +39 039 890691
Fax. +39 039 2142208
info@fabasluce.it - www.fabasluce.it

Ela

Attraktive Pendelleuchte im modernen Look mit trendiger Glasfarbe
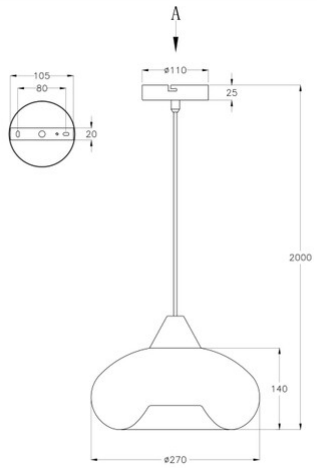
Artikelnummer	**3489-40-125**
Typ	Pendelleuchte
Designer	S.T. Fabas Luce
EAN	8019282111085
Zolltarif	94051950
Farbe	Amber
Material	Metall und geblasenes Glas
IP	IP20
Isolierklasse	
Artikelmaße	Max 2000mm Ø270mm - 1.3kg
Verpackungsmaße	290x340x340mm - 1.5kg
	Bestückung 1
Bestückung	E27 1x 60W Nicht inklusiv
	Elektrische Spezifikationen 1
Eingangsspannung	230V AC 50Hz