Fabas Luce S.p.a.
Via Luigi Talamoni 75,
20861 BRUGHERIO MB - ITALY
Tel. +39 039 890691
Fax. +39 039 2142208
info@fabasluce.it - www.fabasluce.it

Giotto

Moderne Trend-LED Leuchte in grosszüger Präsenz, Lichtfarbe neutralweiss , dimmbar

Artikelnummer	**3508-42-102**
Typ	Pendelleuchte
Designer	S.T. Fabas Luce
EAN	8019282533214
Zolltarif	94051190
Farbe	Weiß
Material	Metall- und Methacrylat
IP	IP20
Isolierklasse	CL1
Smartluce	Kompatibel
Artikelmaße	Max 3500mm Ø1000mm - 2.6kg
Verpackungsmaße	1100x1110x100mm - 5.27kg
	Bestückung 1
Bestückung	LED 60W Inklusiv
Lumen der Lichtquelle	6700 lm
Farbtemperatur	naturweiss 4000 K
Energieklasse	A↑G E
	Elektrische Spezifikationen 1
Eingangsspannung	230V AC 50Hz
Steuerungssystem	Dimmbar (über Phasenan - und abschnittdimmer)

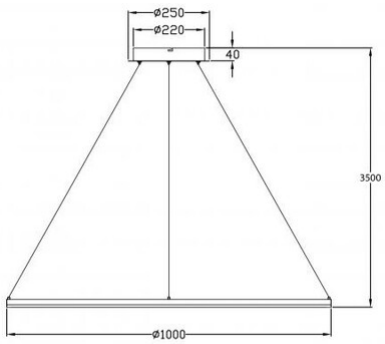

CE