Fabas Luce S.p.a.
Via Luigi Talamoni 75,
20861 BRUGHERIO MB - ITALY
Tel. +39 039 890691
Fax. +39 039 2142208
info@fabasluce.it - www.fabasluce.it

Giotto

Moderne Trend-LED Leuchte in zurückhaltender Präsenz, dimmbar

Artikelnummer	**3508-61-102**
Typ	Deckenleuchte
Designer	S.T. Fabas Luce
EAN	8019282508076
Zolltarif	94051190
Farbe	Weiß
Material	Metall- und Methacrylat
IP	IP20
Isolierklasse	CL1
Smartluce	Kompatibel
Artikelmaße	690x70mm Ø600mm - 1.4kg
Verpackungsmaße	760x120x645mm - 2.26kg
	Bestückung 1
Bestückung	LED Eingebaut
Lumen der Lichtquelle	3780 lm
Farbtemperatur	warmweiss 3000K
Energieklasse	A↑G E
	Elektrische Spezifikationen 1
Eingangsspannung	230V AC 50Hz
Gesamtabsorbierte Leistung	36W
Steuerungssystem	Dimmbar (über Phasenan - und abschnittdimmer)

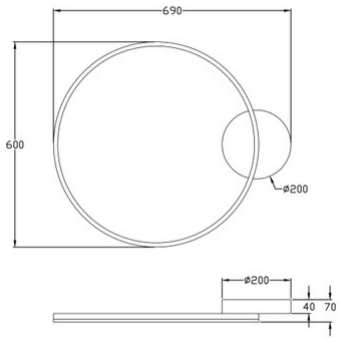

CE