**Fabas Luce S.p.a.**
Via Luigi Talamoni 75,
20861 BRUGHERIO MB - ITALY
Tel. +39 039 890691
Fax. +39 039 2142208
info@fabasluce.it - www.fabasluce.it

# Gisella

Tischleuchte mit geblasenem Vintage-Strukturglas in Amber
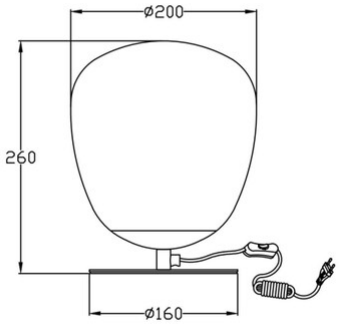
| | |
|---|---|
| **Artikelnummer** | **3518-30-125** |
| **Typ** | Tischleuchte |
| **Designer** | S.T. Fabas Luce |
| **EAN** | 8019282510420 |
| **Zolltarif** | 94052950 |
| **Farbe** | Amber |
| **Material** | Metall und geblasenes Glas |
| **IP** | IP20 |
| **Isolierklasse** | CL2 |
| **Artikelmaße** | 260mm Ø200mm - 1.3kg |
| **Verpackungsmaße** | 260x260x320mm - 1.7kg |
| | **Bestückung 1** |
| **Bestückung** | E27 1x 40W Nicht inklusiv |
| **Einschalten** | Mit Schalter |
| | **Elektrische Spezifikationen 1** |
| **Eingangsspannung** | 230V AC 50Hz |