Fabas Luce S.p.a.
Via Luigi Talamoni 75,
20861 BRUGHERIO MB - ITALY
Tel. +39 039 890691
Fax. +39 039 2142208
info@fabasluce.it - www.fabasluce.it

Regina

Attraktiver LED-Fluter mit vielseitig verstellbarem Lesearm in markanter reduzierter Optik

Artikelnummer	**3551-10-101**	
Typ	Stehleuchte	
Designer	S.T. Fabas Luce	
EAN	8019282519102	
Zolltarif	94052190	
Farbe	Schwarz	
Material	Metall- und Methacrylat	
IP	IP20	
Isolierklasse	CL2	
Artikelmaße	1798mm Ø250mm - 5.2kg	
Verpackungsmaße	315x140x1095mm - 7.4kg	
	Bestückung 1	**Bestückung 2**
Bestückung	LED 36W Eingebaut	LED 12W Eingebaut
Einschalten	Touchdimmer	Touchdimmer
Lumen der Lichtquelle	3050 lm	1100 lm
Farbtemperatur	warmweiss 3000K	warmweiss 3000K
Energieklasse	A↑G F	A↑G F
	Elektrische Spezifikationen 1	**Elektrische Spezifikationen 2**
Eingangsspannung	230V AC 50Hz	230V AC 50Hz

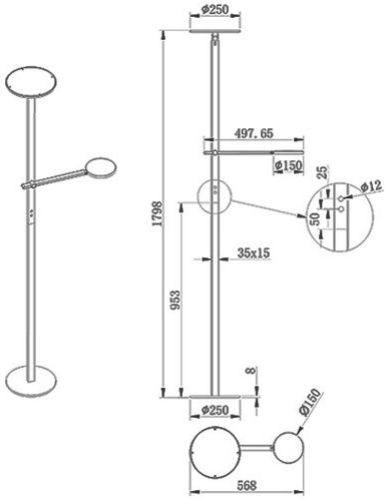

CE