Fabas Luce S.p.a.
Via Luigi Talamoni 75,
20861 BRUGHERIO MB - ITALY
Tel. +39 039 890691
Fax. +39 039 2142208
info@fabasluce.it - www.fabasluce.it

Smooth

Individuell bestückbarer IP44-Deckenspot mit GU10-Fassung

Artikelnummer	**3555-82-101**
Typ	Strahler
Designer	_blank design studio
EAN	8019282511151
Zolltarif	94051190
Farbe	Schwarz
Material	Struktur aus Aluminiumdruckguss
IP	IP20
IK	08
Isolierklasse	CL1
Operating ambient temperature	+5°C + 35°C
Jahre Garantie	2
Artikelmaße	255x82x120mm - 1.25kg
Verpackungsmaße	135x135x270mm - 1.3kg
	Bestückung 1
Bestückung	GU10 2x 10W Nicht inklusiv
	Elektrische Spezifikationen 1
Eingangsspannung	Max 250V AC

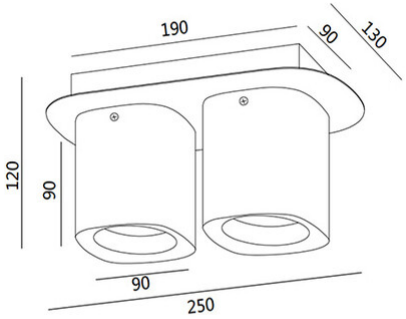

CE