Fabas Luce S.p.a.
Via Luigi Talamoni 75,
20861 BRUGHERIO MB - ITALY
Tel. +39 039 890691
Fax. +39 039 2142208
info@fabasluce.it - www.fabasluce.it

Bretagna

Stylische Glas-Pendelleuchte mit einem zu einer Einheit verschmolzenem Innenschirm

Artikelnummer	**3599-47-126**
Typ	Pendelleuchte
Designer	_blank design studio
EAN	8019282517573
Zolltarif	94051950
Farbe	Grau transparent
Material	Metall und Borsilicatglas
IP	IP20
Isolierklasse	CL1
Smartluce	Kompatibel
Artikelmaße	Max 2000mm Ø500mm - 5.84kg
Verpackungsmaße	600x600x460mm - 9.16kg
	Bestückung 1
Bestückung	E27 3x 40W Nicht inklusiv
	Elektrische Spezifikationen 1
Eingangsspannung	230V AC 50Hz

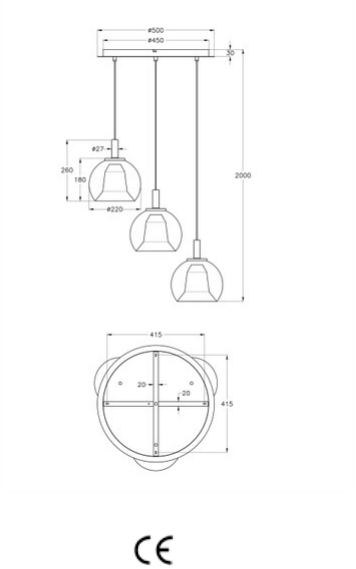

CE