Fabas Luce S.p.a.
Via Luigi Talamoni 75,
20861 BRUGHERIO MB - ITALY
Tel. +39 039 890691
Fax. +39 039 2142208
info@fabasluce.it - www.fabasluce.it

Hugo

Außergewöhnliche LED-Wand-/Deckenleuchte im Materialmix Glas/ Metall, dimmbar

Artikelnummer	**3645-61-355**
Typ	Deckenleuchte
Designer	S.T. Fabas Luce
EAN	8019282519386
Zolltarif	94051150
Farbe	Sandfarben
Material	Metall und gebogenes Glas
IP	IP20
Isolierklasse	CL1
Artikelmaße	250x250x60mm - 1.1kg
Verpackungsmaße	315x315x122mm - 1.26kg
	Bestückung 1
Bestückung	LED 18W Inklusiv
Lumen des Artikels	1980 lm
Farbtemperatur	warmweiss 3000K
	Elektrische Spezifikationen 1
Eingangsspannung	230V AC 50Hz
Steuerungssystem	Dimmbar (über Phasenan - und abschnittdimmer)

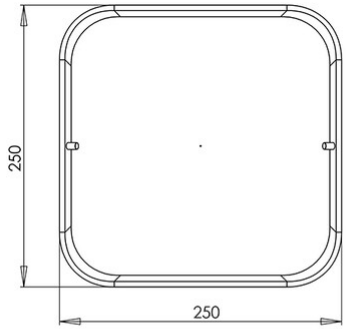

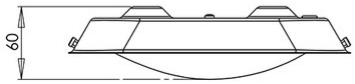

CE