Fabas Luce S.p.a.
Via Luigi Talamoni 75,
20861 BRUGHERIO MB - ITALY
Tel. +39 039 890691
Fax. +39 039 2142208
info@fabasluce.it - www.fabasluce.it

Crio round

Aluminium Einbauleuchten Set, nach innen versetztes Leuchtmittel für erhöhten Sehkomfort, rund, inkl. Rahmen, passiv gekühltem LED Element mit 45° Linse und Trafo, dimmbar

Artikelnummer	**3660-92-225**
Typ	Strahler
Designer	S.T. Fabas Luce
EAN	8019282534006
Zolltarif	94051190
Farbe	Gold edelmatt
Material	Aluminium
IP	IP40
Isolierklasse	CL2
Artikelmaße	89mm Ø82mm - 0.32kg
Verpackungsmaße	150x150x150mm - 0.53kg
	Bestückung 1
Bestückung	LED 11W Inklusiv
Lumen des Artikels	1030 lm
Farbtemperatur	warmweiss 3000K
	Elektrische Spezifikationen 1
Eingangsspannung	230V AC 50Hz
Steuerungssystem	Dimmbar (über Phasenan - und abschnittdimmer)

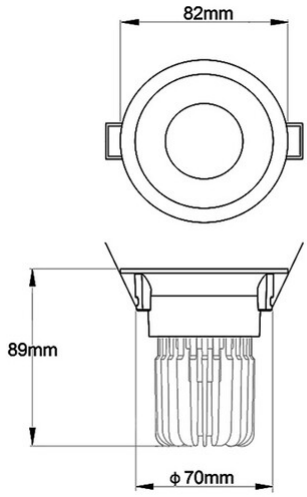

CE