Fabas Luce S.p.a.
Via Luigi Talamoni 75,
20861 BRUGHERIO MB - ITALY
Tel. +39 039 890691
Fax. +39 039 2142208
info@fabasluce.it - www.fabasluce.it

Panarea

Edle LED-Schreibtischleuchte mit Komfortfunktionen wie CCT und 4-fach Dimmung, vielfältig dreh- und schwenkbar

Artikelnummer	**3675-30-101**
Typ	Tischleuchte
Designer	S.T. Fabas Luce
EAN	8019282533856
Zolltarif	94052190
Farbe	Schwarz
Material	Metall
IP	IP20
Isolierklasse	CL2
Artikelmaße	Max 780xMax 850mm Ø180mm - 3kg
Verpackungsmaße	280x230x525mm - 3.69kg
	Bestückung 1
Bestückung	LED Eingebaut
Einschalten	Touchdimmer
Lumen der Lichtquelle	1020 lm
Farbtemperatur	CCT (3000K 4000K 5000K 6000K)
Energieklasse	A↑G D
	Elektrische Spezifikationen 1
Eingangsspannung	230V AC 50Hz
Gesamtabsorbierte Leistung	10W

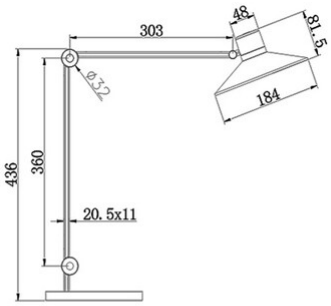

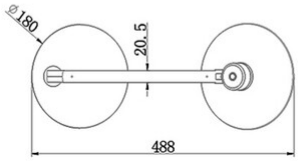

CE