Fabas Luce S.p.a.
Via Luigi Talamoni 75,
20861 BRUGHERIO MB - ITALY
Tel. +39 039 890691
Fax. +39 039 2142208
info@fabasluce.it - www.fabasluce.it

Katy

Solide AKKU-Tischleuchte in Schutzklasse IP54, stufenlos dimmbar, kippsicher durch niedrigen Schwerpunkt; Lichtabstahlung nach oben und unten, 320 Lumen

Artikelnummer	**3678-30-101**
Typ	Tischleuchte
Designer	S.T. Fabas Luce
EAN	8019282532866
Zolltarif	94052190
Farbe	Schwarz
Material	Metall
IP	IP54
Isolierklasse	CL3
Artikelmaße	130x380mm - 0.89kg
Verpackungsmaße	165x165x430mm - 1.21kg
	Bestückung 1
Bestückung	LED 3W Inklusiv
Einschalten	Touchdimmer
Lumen des Artikels	320 lm
Farbtemperatur	warmweiss 3000K
	Elektrische Spezifikationen 1
Eingangsspannung	230V AC 50Hz

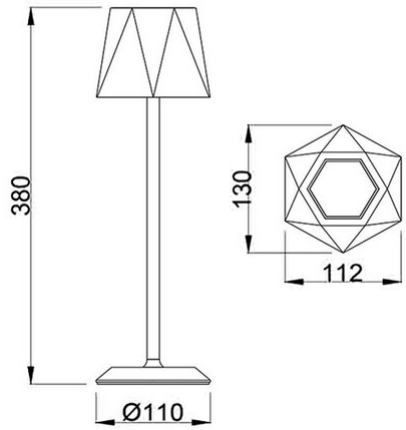

CE