Fabas Luce S.p.a.
Via Luigi Talamoni 75,
20861 BRUGHERIO MB - ITALY
Tel. +39 039 890691
Fax. +39 039 2142208
info@fabasluce.it - www.fabasluce.it

Remy

Leistungsstarke LED-Aussenwandleuchte aus Aluminium-Druckguss mit großer "Fisheye"-Doppellinse, die ein attraktives Lichtbild auf die Hausfassade zaubert, Schutzklasse IP 65

Artikelnummer	**3692-21-101**
Typ	Außenbereich
Designer	S.T. Fabas Luce
EAN	8019282533948
Zolltarif	94051190
Farbe	Schwarz
Material	Aluminium und Kristallglas
IP	IP65
Isolierklasse	CL1
Artikelmaße	110x120x120mm - 1.04kg
Verpackungsmaße	215x190x165mm - 1.33kg
	Bestückung 1
Bestückung	LED 12W Inklusiv
Lumen des Artikels	1000 lm
Farbtemperatur	warmweiss 3000K
	Elektrische Spezifikationen 1
Eingangsspannung	230V AC 50Hz

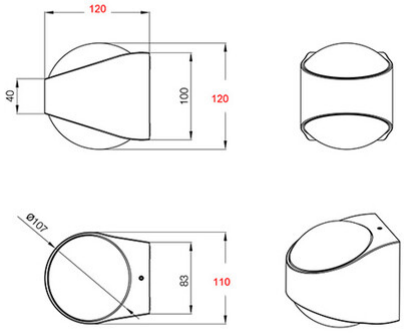

CE