Fabas Luce S.p.a.
Via Luigi Talamoni 75,
20861 BRUGHERIO MB - ITALY
Tel. +39 039 890691
Fax. +39 039 2142208
info@fabasluce.it - www.fabasluce.it

Pierre

Design LED Tischleuchte mit zwei integrierten LED-Bändern und fixiertem Echtholz Esche-Inlay, incl. Stufendimmer

Artikelnummer	**3695-30-101**
Typ	Tischleuchte
Designer	_blank design studio
EAN	8019282532972
Zolltarif	94052190
Farbe	Schwarz
Material	Metall und Holz
IP	IP20
Isolierklasse	CL2
Artikelmaße	325x350mm Ø180mm - 1.94kg
Verpackungsmaße	250x395x410mm - 2.66kg
	Bestückung 1
Bestückung	LED 29W Eingebaut
Einschalten	Touchdimmer
Lumen der Lichtquelle	3160 lm
Farbtemperatur	warmweiss 3000K
Energieklasse	A↑G E
	Elektrische Spezifikationen 1
Eingangsspannung	230V AC 50Hz

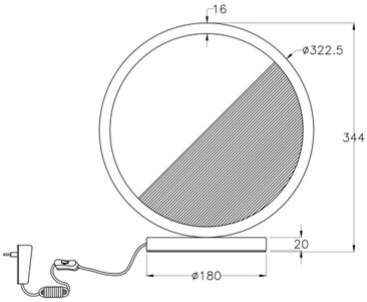

CE