Fabas Luce S.p.a.
Via Luigi Talamoni 75,
20861 BRUGHERIO MB - ITALY
Tel. +39 039 890691
Fax. +39 039 2142208
info@fabasluce.it - www.fabasluce.it

Pierre

Design LED Tischleuchte mit zwei integrierten LED-Bändern und fixiertem Echtholz Esche-Inlay, incl. Stufendimmer

Artikelnummer	**3695-30-102**
Typ	Tischleuchte
Designer	_blank design studio
EAN	8019282532989
Zolltarif	94052190
Farbe	Weiß
Material	Metall und Holz
IP	IP20
Isolierklasse	CL2
Artikelmaße	325x350mm Ø180mm - 1.94kg
Verpackungsmaße	395x250x410mm - 2.66kg
	Bestückung 1
Bestückung	LED Eingebaut
Einschalten	Touchdimmer
Lumen der Lichtquelle	3160 lm
Farbtemperatur	warmweiss 3000K
Energieklasse	A↑G E
	Elektrische Spezifikationen 1
Eingangsspannung	230V AC 50Hz
Gesamtabsorbierte Leistung	29W

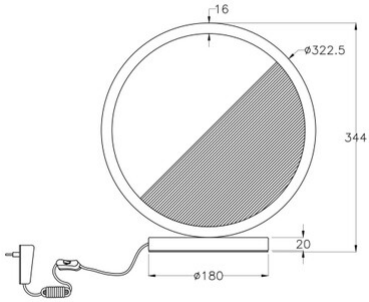

CE