Fabas Luce S.p.a.
Via Luigi Talamoni 75,
20861 BRUGHERIO MB - ITALY
Tel. +39 039 890691
Fax. +39 039 2142208
info@fabasluce.it - www.fabasluce.it

Ibla

Floral anmutende LED-Tischleuchte mit 3-fach Touchdimmer und Glasschirm

Artikelnummer	**3703-30-119**
Typ	Tischleuchte
Designer	S.T. Fabas Luce
EAN	8019282540281
Zolltarif	94052150
Farbe	Messing satiniert
Material	Metall und geblasenes Glas
IP	IP20
Isolierklasse	CL2
Artikelmaße	325mm Ø120mm - 1.18kg
Verpackungsmaße	210x205x405mm - 1.47kg
	Bestückung 1
Bestückung	LED Eingebaut
Einschalten	Touchdimmer
Lumen der Lichtquelle	750 lm
Farbtemperatur	warmweiss 3000K
Energieklasse	A↑G E
	Elektrische Spezifikationen 1
Eingangsspannung	230V AC 50Hz
Gesamtabsorbierte Leistung	9W

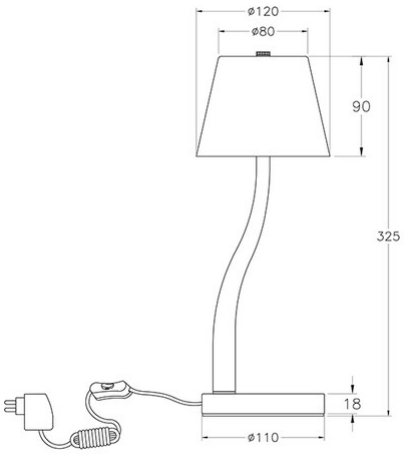

CE