Fabas Luce S.p.a.
Via Luigi Talamoni 75,
20861 BRUGHERIO MB - ITALY
Tel. +39 039 890691
Fax. +39 039 2142208
info@fabasluce.it - www.fabasluce.it

Dual

Funktionelle dimmbare LED Wand-Leseleuchte mit massiver Holzablage, USB-Ladebuchse und getrennt dimm- und zuschaltbarem Backlight

Artikelnummer	**3717-20-102**
Typ	Wandleuchte
Designer	MBDO
EAN	8019282539988
Zolltarif	94051190
Farbe	Weiß
Material	Metall und Holz
IP	IP20
Isolierklasse	CL1
Artikelmaße	300xMax 300xMax 620mm - 1.9kg
Verpackungsmaße	355x355x250mm - 2.4kg
	Bestückung 1
Bestückung	LED Inklusiv
Einschalten	Touchdimmer
Lumen der Lichtquelle	1380 lm
Farbtemperatur	warmweiss 3000K
Energieklasse	A↑G F
	Elektrische Spezifikationen 1
Eingangsspannung	230V AC 50Hz
Gesamtabsorbierte Leistung	15,5W

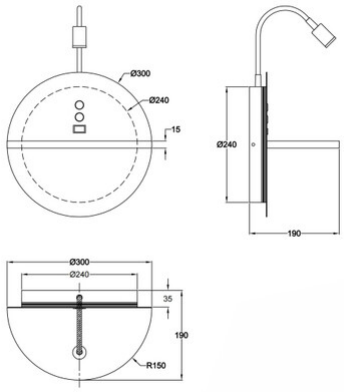

CE