Fabas Luce S.p.a.
Via Luigi Talamoni 75,
20861 BRUGHERIO MB - ITALY
Tel. +39 039 890691
Fax. +39 039 2142208
info@fabasluce.it - www.fabasluce.it

Flick

Harmonische Glas-Tischleuchte mit kombiniertem beleuchteten Glaszylinder, mit Touchdimmer
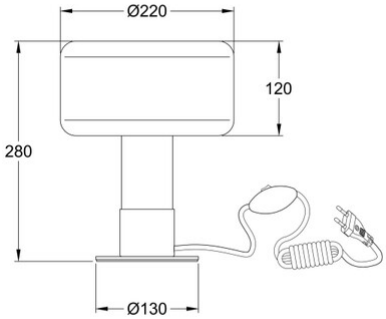
Artikelnummer	**3792-30-189**
Typ	Tischleuchte
Designer	Fly Design
EAN	8019282553984
Zolltarif	94052950
Farbe	Gold
Material	Metall und Borsilicatglas
IP	IP20
IK	03
Isolierklasse	CL2
Artikelmaße	280mm Ø220mm - 1.4kg
Verpackungsmaße	260x260x340mm - 2kg
	Bestückung 1
Bestückung	E14 1x 15W Nicht inklusiv
Einschalten	Touchdimmer
	Elektrische Spezifikationen 1
Eingangsspannung	230V AC 50Hz