Fabas Luce S.p.a.
Via Luigi Talamoni 75,
20861 BRUGHERIO MB - ITALY
Tel. +39 039 890691
Fax. +39 039 2142208
info@fabasluce.it - www.fabasluce.it

Lunar

Design LED-Pendelleuchte mit hochwertigem Glas und attraktivem goldenen Dekor, CCT und 3 Stufendimmung mit Memory Funktion

Artikelnummer	**3800-40-102**
Typ	Pendelleuchte
Designer	MAIL DESIGN
EAN	8019282554103
Zolltarif	94051150
Farbe	Weiß
Material	Metall und geblasenes Glas
IP	IP20
Isolierklasse	CL1
Artikelmaße	Max 2000mm Ø420mm - 3.85kg
Verpackungsmaße	475x475x330mm - 5.45kg
	Bestückung 1
Bestückung	LED 26W Inklusiv
LED Merkmale	SMD
Lumen der Lichtquelle	3150 lm
Farbtemperatur	CCT (2700K 3000K 4000K)
Energieklasse	A↑G E
	Elektrische Spezifikationen 1
Eingangsspannung	220/240V AC 50/60Hz
Steuerungssystem	In Stufen dimmbar

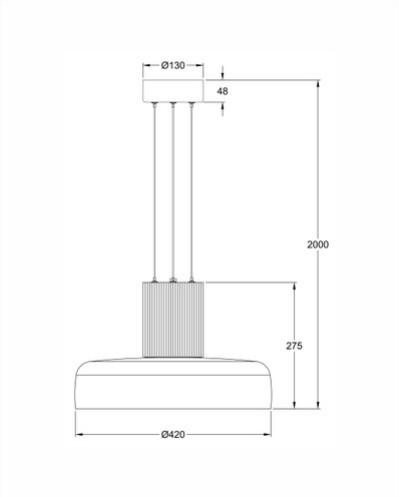

CE