Fabas Luce S.p.a.
Via Luigi Talamoni 75,
20861 BRUGHERIO MB - ITALY
Tel. +39 039 890691
Fax. +39 039 2142208
info@fabasluce.it - www.fabasluce.it

Netzteile 24V DC

Artikelnummer	**6301-02-019**
Typ	Netzteile und Treiber
EAN	8019282055013
Zolltarif	85043180
Material	Metall
IP	IP65
Isolierklasse	CL1
Operating ambient temperature	-40°C +70°C
Artikelmaße	228x68x38,8mm
	Elektrische Spezifikationen 1
Gesamtabsorbierte Leistung	185W
Treiber Ausgang	24V DC
Treiber Eingang	90/264 VAC

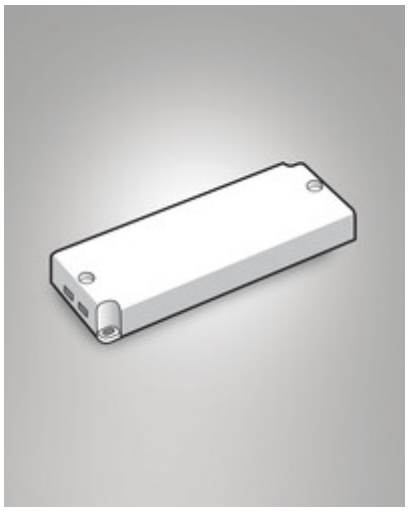

CE SELV