Fabas Luce S.p.a.
Via Luigi Talamoni 75,
20861 BRUGHERIO MB - ITALY
Tel. +39 039 890691
Fax. +39 039 2142208
info@fabasluce.it - www.fabasluce.it

Zubehör

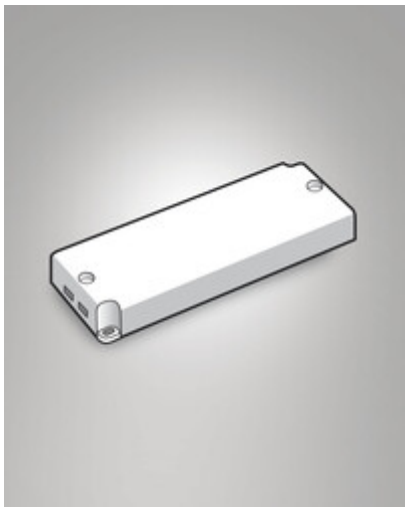

Artikelnummer	**6301-02-084**
Typ	Netzteile und Treiber
EAN	8019282025344
Zolltarif	85043180
Isolierklasse	CL2
International standard compliance	EN 55015; EN 61000-3-2; EN 61000-3-3; EN 61347-1; EN 61347-2-13; EN 62384; EN 61547;
Artikel	Alimentatore 25 W - IP67
Artikelmaße	148x40x32mm - 0,32 kgkg
Verpackungsmaße	0.36kg
	Elektrische Spezifikationen 1
Eingangsspannung	220/240V AC 50/60Hz
Gesamtabsorbierte Leistung	25W
Leistungsfaktor	> 0,9
Steuerungssystem	On/Off
Netzteiltyp	Costant Voltage
Treiber Ausgang	24VDC
Treiber Eingang	100/240V~ 50/60Hz
Treiberschutz	Netzüberspannung 1kV; (L/N - PE) 2kV