Fabas Luce S.p.a.
Via Luigi Talamoni 75,
20861 BRUGHERIO MB - ITALY
Tel. +39 039 890691
Fax. +39 039 2142208
info@fabasluce.it - www.fabasluce.it

Grant 96W

Innenprojektor mit hoher Effizienz, besonders geeignet zur Beleuchtung von Funktionsbereichen und Architekturbeleuchtung. Er verfügt über eine große Auswahl an Optiken und ist in zwei Farbtemperaturen, 3000K und 4000K, erhältlich, um allen Designanforderungen gerecht zu werden. Metallrahmen. 48-V-Gleichstrom mit der Möglichkeit der Fernspeisung.

Artikelnummer	**6835-22-324**
Typ	Innenstrahler
Designer	S.T. Fabas Luce
EAN	8019282083665
Zolltarif	94054239
Farbe	Weiß
Material	Metall
IP	IP40
IK	08
Isolierklasse	III CL3
Operating ambient temperature	-20°C +50°C
Jahre Garantie	5
Made In	Italy
Artikelmaße	256x95x128mm - 3.5kg
Verpackungsmaße	400x180x230mm - 4.1kg
	Bestückung 1
Bestückung	LED Eingebaut
LED Merkmale	Power LED
Lumen der Lichtquelle	11400 lm
Lumen des Artikels	6538 lm
Farbtemperatur	warmweiss 3000K
Diffusor	21°
Typischer CRI	80
Lichtstromerhaltung	>60.000 L70 B50
Energieklasse	A↑G F
	Elektrische Spezifikationen 1
Eingangsspannung	48V DC
Gesamtabsorbierte Leistung	96W
Treiber	Nicht inklusiv
Leistungsfaktor	>0,9
Netzteiltyp	Costant Current

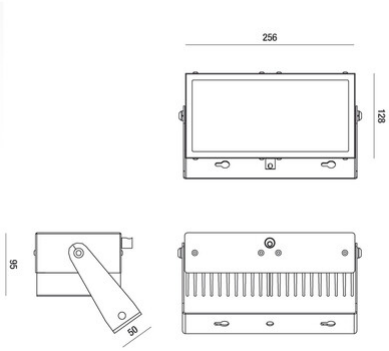

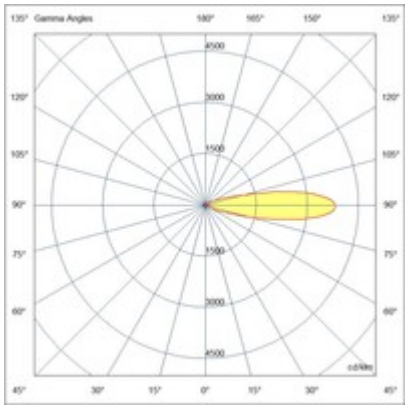

CE