Fabas Luce S.p.a.
Via Luigi Talamoni 75,
20861 BRUGHERIO MB - ITALY
Tel. +39 039 890691
Fax. +39 039 2142208
info@fabasluce.it - www.fabasluce.it

Spacy 15W
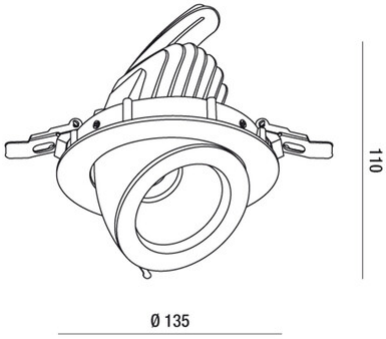
Artikelnummer	**6836-12-454**
Typ	Einbauleuchte
Designer	S.T. Fabas Luce
EAN	8019282082965
Zolltarif	94054239
Farbe	Weiß
Material	Aluminium
IP	IP20
Isolierklasse	CL2
Maße Lochbohrung	126
Operating ambient temperature	-20°C +45°C
Artikelmaße	110mm Ø135mm - 0,7kg
Verpackungsmaße	160x140x160mm - 0.8kg
	Bestückung 1
Bestückung	Eingebaut
LED Merkmale	COB
LED Anzahl	1
Lumen der Lichtquelle	1350 lm
Farbtemperatur	warmweiss 3000K
Diffusor	40°
Typischer CRI	96
Lichtstromerhaltung	> 70.000
	Elektrische Spezifikationen 1
Eingangsspannung	220/240V AC 50/60Hz
Gesamtabsorbierte Leistung	15W
Treiber	Inklusiv
Steuerungssystem	On/Off