Fabas Luce S.p.a.
Via Luigi Talamoni 75,
20861 BRUGHERIO MB - ITALY
Tel. +39 039 890691
Fax. +39 039 2142208
info@fabasluce.it - www.fabasluce.it

Spacy Schwenkbare Deckeneinbauleuchte
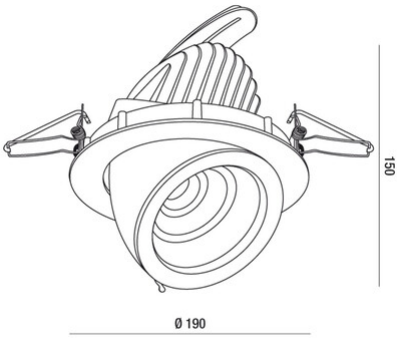
Artikelnummer	**6836-34-554**
Typ	Einbauleuchte
Designer	S.T. Fabas Luce
EAN	8019282083320
Zolltarif	94054239
Farbe	Weiß
Material	Aluminium
IP	IP20
Isolierklasse	CL2
Maße Lochbohrung	183
Operating ambient temperature	-20°C +45°C
Artikelmaße	150mm Ø190mm - 1,70kg
Verpackungsmaße	220x280x220mm - 1.9kg
	Bestückung 1
Bestückung	Eingebaut
LED Merkmale	COB
LED Anzahl	1
Lumen der Lichtquelle	3900 lm
Farbtemperatur	naturweiss 4000 K
Diffusor	60°
Typischer CRI	95
Lichtstromerhaltung	> 70.000
	Elektrische Spezifikationen 1
Eingangsspannung	220/240V AC 50/60Hz
Gesamtabsorbierte Leistung	40W
Treiber	Inklusiv
Steuerungssystem	On/Off