Fabas Luce S.p.a.
Via Luigi Talamoni 75,
20861 BRUGHERIO MB - ITALY
Tel. +39 039 890691
Fax. +39 039 2142208
info@fabasluce.it - www.fabasluce.it

Nizza

Hocheffizientes Flutlicht für funktionale und architektonische Beleuchtung. Besonders für den Außenbereich geeignet. Verfügbar in einer großen Auswahl an Optiken, um allen Designanforderungen gerecht zu werden. Aus kupferfreiem Aluminiumdruckguss EN AB 44100. Polyesterlackierung QUALICOAT (Klasse 1), korrosionsbeständig gegen Salzsprühnebel für 28 Tage, entspricht der Norm IEC60092-306. Erhältlich in der Farbe Grau RAL 7040, INOX-Halterungen.

Artikelnummer	**6876-04-424**
Typ	Außenstrahler
Designer	S.T. Fabas Luce
EAN	8019282103011
Zolltarif	94054239
Farbe	Glänzend eloxiertes Aluminium
Material	Aluminium
IP	IP66
IK	08
Isolierklasse	CL1
Operating ambient temperature	-25°C +50°C
Jahre Garantie	5
Made In	Italy
Artikelmaße	400x100x170,50mm - 2,60kg
Verpackungsmaße	485x125x190mm - 2.9kg
	Bestückung 1
Bestückung	LED Eingebaut
LED Merkmale	Power LED
Lumen der Lichtquelle	6700 lm
Lumen des Artikels	4780 lm
Farbtemperatur	naturweiss 4000 K
Diffusor	Elliptisch
Minimaler CRI	>80
Lichtstromerhaltung	60.000h L70 B50
Energieklasse	A↑G E
	Elektrische Spezifikationen 1
Eingangsspannung	100/240V AC 50/60Hz
Gesamtabsorbierte Leistung	54W
Treiber	Inklusiv
Leistungsfaktor	>0,9
Steuerungssystem	On/Off

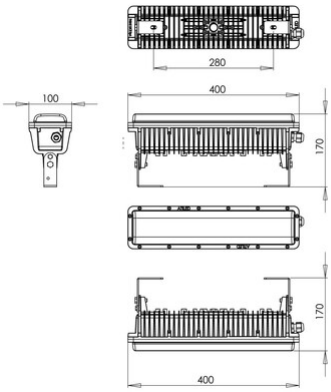

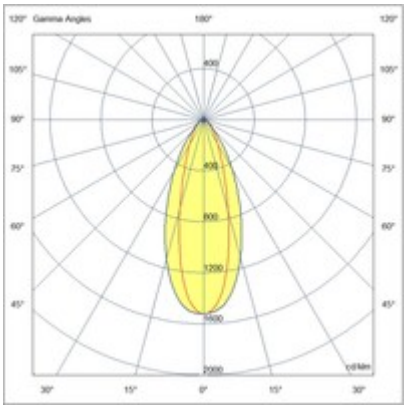

CE