Fabas Luce S.p.a.
Via Luigi Talamoni 75,
20861 BRUGHERIO MB - ITALY
Tel. +39 039 890691
Fax. +39 039 2142208
info@fabasluce.it - www.fabasluce.it

Panama

LED-Deckenleuchte IP66. Geeignet für die Beleuchtung von Lagerhallen und Freiflächen im Innen- und Außenbereich. Rahmen und Diffusor aus Polycarbonat, Bypass-Verkabelung, Verschlusshaken aus Stahl.

Artikelnummer	**6931-04-959**
Typ	Deckenleuchte für den Außenbereich
Designer	S.T. Fabas Luce
EAN	8019282516934
Zolltarif	94051140
Farbe	Grau
Material	Polycarbonat
IP	IP66
IK	08
Isolierklasse	CL1
Operating ambient temperature	-20°C+35°C
Artikelmaße	1220x100x83mm - 1.9kg
Verpackungsmaße	1250x90x90mm - 2.5kg
	Bestückung 1
Bestückung	Eingebaut
LED Merkmale	SMD
Lumen der Lichtquelle	2972 lm
Lumen des Artikels	2660 lm
Farbtemperatur	naturweiss 4000 K
Diffusor	Diffuse strahlend
Minimaler CRI	> 80
Lichtstromerhaltung	50.000h L70 B50
Notfallfunktion	Yes - Emergency batteries 1 H
Notlichtstrom	20%
Energieklasse	A↑G D
	Elektrische Spezifikationen 1
Eingangsspannung	220/240V AC 50/60Hz
Gesamtabsorbierte Leistung	20W
Treiber	Inklusiv
Leistungsfaktor	> 0.9
Steuerungssystem	On/Off

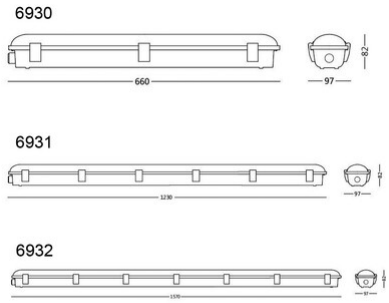

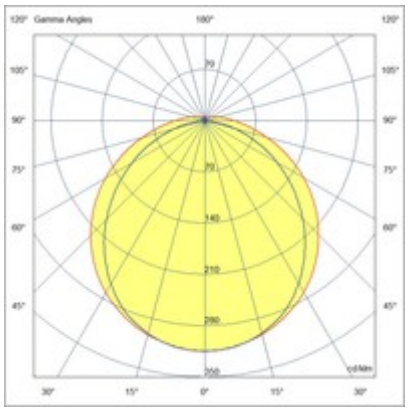

CE