**Fabas Luce S.p.a.**
Via Luigi Talamoni 75,
20861 BRUGHERIO MB - ITALY
Tel. +39 039 890691
Fax. +39 039 2142208
info@fabasluce.it - www.fabasluce.it

# Wasp

Reflecteur réglable - USB charger

| | |
|---|---|
| **Code** | **3265-30-212** |
| **Type** | Lampe de table |
| **Designer** | S.T. Fabas Luce |
| **Code Barres** | 8019282067801 |
| **Tarif douanier** | 94052190 |
| **Couleur** | Aluminium brossé |
| **Matériel** | Monture en métal |
| **IP** | IP20 |
| **Classe d'isolation** | CL2 |
| **Dimensions de la lampe** | Max 1000xMax 1060mm - 2kg |
| **Dimensions de la boîte** | 70x175x615mm - 2.2kg |
| | **Source de lumière 1** |
| **Source** | LED Intégré |
| **Allumage** | Variateur sensitif |
| **Lumens de la source lumineuse** | 900 lm |
| **Température de couleur** | CCT (3000K 4000K 5000K) |
| **Classe énergétique** | A↑G F |
| | **Spécifications électriques 1** |
| **Tension d'alimentation** | 230V AC 50Hz |
| **Puissance totale absorbée** | 12W |

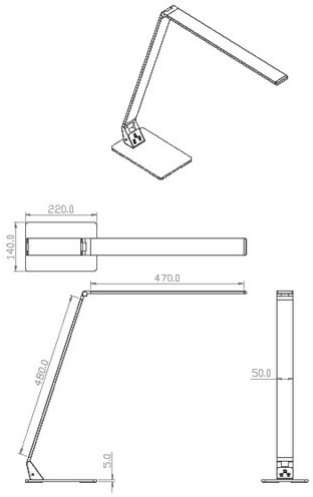


CE