Fabas Luce S.p.a.
Via Luigi Talamoni 75,
20861 BRUGHERIO MB - ITALY
Tel. +39 039 890691
Fax. +39 039 2142208
info@fabasluce.it - www.fabasluce.it

Badia

Code	**3383-21-215**
Type	Applique
Designer	Variaforma
Code Barres	8019282094586
Tarif douanier	94051190
Couleur	Chêne
Matériel	Monture en métal et en bois
IP	IP20
Classe d'isolation	CL1
Lumière intelligente	Compatible
Dimensions de la lampe	380x110x120mm - 1.8kg
Dimensions de la boîte	140x400x130mm - 2kg
	Source de lumière 1
Source	LED Intégré
Lumens de la source lumineuse	1940 lm
Température de couleur	Warm white 3000K
Classe énergétique	A↑G E
	Spécifications électriques 1
Tension d'alimentation	230V AC 50Hz
Puissance totale absorbée	16W

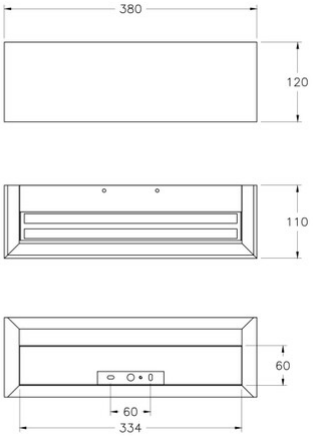

CE