Fabas Luce S.p.a.
Via Luigi Talamoni 75,
20861 BRUGHERIO MB - ITALY
Tel. +39 039 890691
Fax. +39 039 2142208
info@fabasluce.it - www.fabasluce.it

Bard

Code	**3394-30-225**
Type	Lampe de table
Designer	S.T. Fabas Luce
Code Barres	8019282507086
Tarif douanier	94052190
Couleur	Or mat
Matériel	Monture en métal et métachrylate
IP	IP20
Classe d'isolation	CL2
Dimensions de la lampe	170x110x300mm - 0.9kg
Dimensions de la boîte	240x160x360mm - 1.1kg
	Source de lumière 1
Source	LED Intégré
Allumage	Bouton poussoir dimmable
Lumens de la source lumineuse	1720 lm
Température de couleur	Warm white 3000K
Classe énergétique	A↑G E
	Spécifications électriques 1
Tension d'alimentation	230V AC 50Hz
Puissance totale absorbée	15W

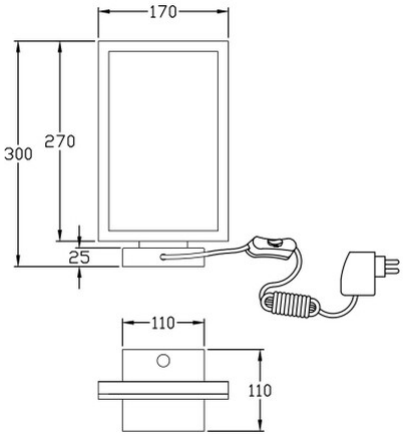

CE