Fabas Luce S.p.a.
Via Luigi Talamoni 75,
20861 BRUGHERIO MB - ITALY
Tel. +39 039 890691
Fax. +39 039 2142208
info@fabasluce.it - www.fabasluce.it

Anzio

Spot LED compact pour usage intérieur pour montage au plafond ou au mur. Corps cylindrique en aluminium. Disponible avec finition blanche ou anthracite. L'optique réglable vous permet de diriger le faisceau lumineux dans une direction spécifique. Grâce à sa polyvalence, il convient aux environnements résidentiels et commerciaux, créant des atmosphères accueillantes.

Code	**3430-71-282**
Type	Spots
Designer	S.T. Fabas Luce
Code Barres	8019282112297
Tarif douanier	94051190
Couleur	Anthracite
Matériel	Monture en aluminium
IP	IP20
IK	08
Classe d'isolation	CL1
Operating ambient temperature	+5°C + 35°C
Ans de garantie	2
Dimensions de la lampe	50mm Ø80mm - 0.22kg
Dimensions de la boîte	90x90x70mm - 0.26kg
	Source de lumière 1
Source	LED 6W Intégré
Caractéristiques des LEDs	COB
Lumens de la source lumineuse	540 lm
Lumen de l'article	512 lm
Température de couleur	Warm white 3000K
CRI minimum	>80
Classe énergétique	A↑G F
	Spécifications électriques 1
Tension d'alimentation	220/240V AC 50/60Hz
Driver	Inclus

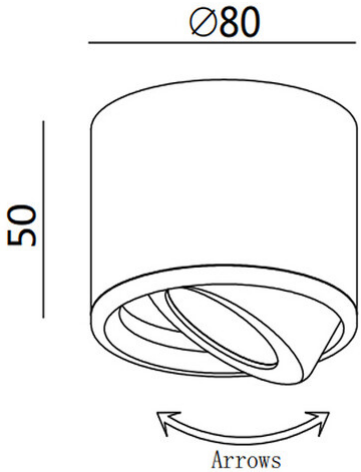

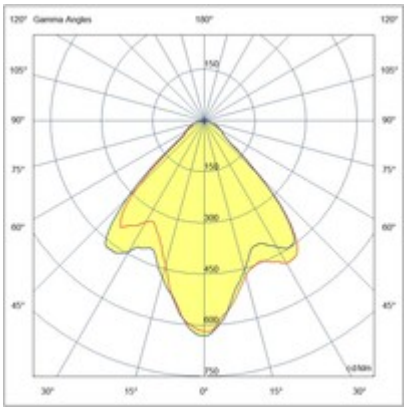

CE