Fabas Luce S.p.a.
Via Luigi Talamoni 75,
20861 BRUGHERIO MB - ITALY
Tel. +39 039 890691
Fax. +39 039 2142208
info@fabasluce.it - www.fabasluce.it

Sigma

Spot encastrable de petites dimensions, particulièrement adapté à l'éclairage décoratif des intérieurs et des zones d'attente et de transit. Il dispose d'une large gamme de cadres pour fixation ou orientable, rond ou carré, en version encastrée ou à fleur.
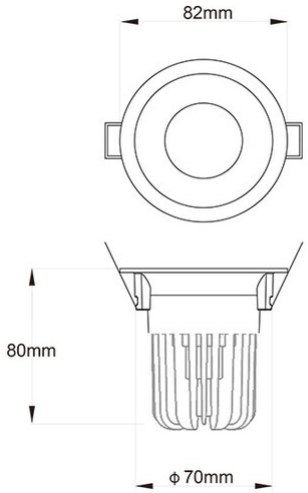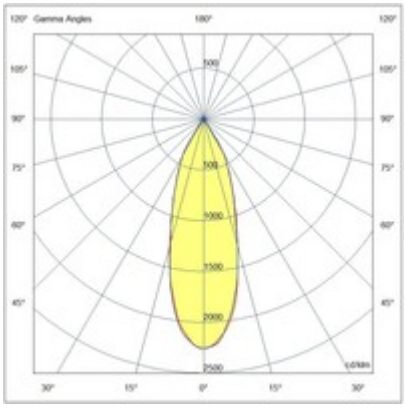
Code	**3445-72-346**
Type	Spots
Designer	S.T. Fabas Luce
Code Barres	8019282099581
Tarif douanier	94054239
Couleur	Blanc
Matériel	Monture en aluminium
IP	IP40
IK	06
Classe d'isolation	CL2
Hole dimension	70
Operating ambient temperature	+5°C + 35°C
Ans de garantie	3
Dimensions de la lampe	80mm Ø82mm - 0.26kg
Dimensions de la boîte	115x120x105mm - 0.28kg
	Source de lumière 1
Source	LED Inclus
Caractéristiques des LEDs	COB
Lumens de la source lumineuse	800 lm
Lumen de l'article	506 lm
Température de couleur	Warm white 3000K
CRI minimum	>80
Classe énergétique	A↑G F
	Spécifications électriques 1
Tension d'alimentation	220/240V AC 50/60Hz
Puissance totale absorbée	7W
Driver	Inclus