Fabas Luce S.p.a.
Via Luigi Talamoni 75,
20861 BRUGHERIO MB - ITALY
Tel. +39 039 890691
Fax. +39 039 2142208
info@fabasluce.it - www.fabasluce.it

Modo

Disponible avec une, deux, trois ou quatre lumières. Corps en aluminium de forme légèrement conique. Modo est une famille d'appliques murales ou de plafond avec douille pour ampoule LED GU10 non fournie, qui vous permet de choisir l'optique la plus adaptée. De plus, étant orientable, il permet d'orienter le faisceau lumineux dans une direction spécifique. Convient aux environnements résidentiels et commerciaux.

Code	**3451-84-212**
Type	Spots
Designer	S.T. Fabas Luce
Code Barres	8019282112150
Tarif douanier	94051190
Couleur	Aluminium brossé
Matériel	Structure en aluminium moulé sous pression
IP	IP20
IK	08
Classe d'isolation	CL1
Operating ambient temperature	+5°C + 35°C
Dimensions de la lampe	240x240x78mm - 1.1kg
Dimensions de la boîte	250x250x130mm - 1.34kg
	Source de lumière 1
Source	GU10 4x 35W Pas inclus
	Spécifications électriques 1
Tension d'alimentation	Max 250V AC

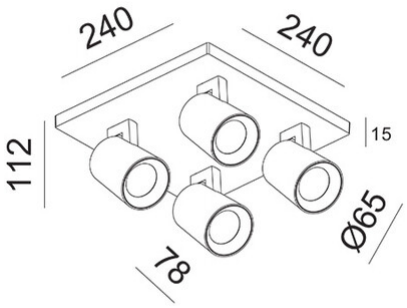

CE