Fabas Luce S.p.a.
Via Luigi Talamoni 75,
20861 BRUGHERIO MB - ITALY
Tel. +39 039 890691
Fax. +39 039 2142208
info@fabasluce.it - www.fabasluce.it

Modo

Spot encastrable avec douille pour ampoule LED GU10. Disponible en finition blanche et noire. Grâce à la possibilité d'orienter le faisceau lumineux, vous pouvez créer un éclairage d'accentuation pour mettre en valeur les détails architecturaux ou pour éclairer une pièce de manière uniforme. L'utilisation de l'ampoule GU10 (non fournie) permet d'avoir des optiques de différentes ouvertures et température de lumière chaude ou froide. Douille GU10 incluse.
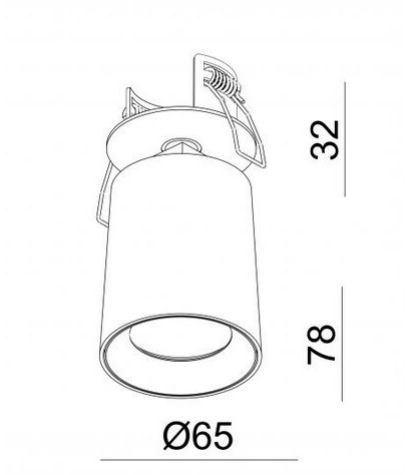
Code	**3451-91-101**
Type	Plafonnier
Designer	S.T. Fabas Luce
Code Barres	8019282545873
Tarif douanier	94051190
Couleur	Noir
Matériel	Structure en aluminium moulé sous pression
IP	IP20
IK	08
Classe d'isolation	CL2
Hole dimension	51
Operating ambient temperature	+5°C + 35°C
Ans de garantie	3
Dimensions de la lampe	78mm Ø65mm - 0.23kg
Dimensions de la boîte	115x95x150mm - 0.3kg
	Source de lumière 1
Source	GU10 1x 35W Pas inclus
	Spécifications électriques 1
Tension d'alimentation	Max 250V AC