Fabas Luce S.p.a.
Via Luigi Talamoni 75,
20861 BRUGHERIO MB - ITALY
Tel. +39 039 890691
Fax. +39 039 2142208
info@fabasluce.it - www.fabasluce.it

Ela
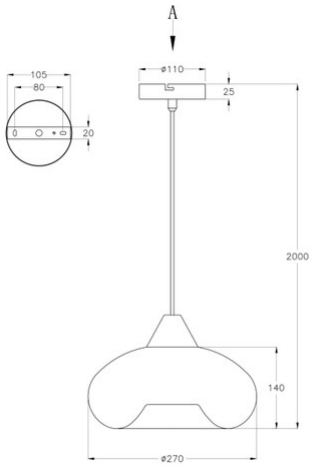
Code	**3489-40-125**
Type	Suspension
Designer	S.T. Fabas Luce
Code Barres	8019282111085
Tarif douanier	94051950
Couleur	Ambre
Matériel	Monture en métal et verre soufflé
IP	IP20
Classe d'isolation	
Dimensions de la lampe	Max 2000mm Ø270mm - 1.3kg
Dimensions de la boîte	290x340x340mm - 1.5kg
	Source de lumière 1
Source	E27 1x 60W Pas inclus
	Spécifications électriques 1
Tension d'alimentation	230V AC 50Hz