Fabas Luce S.p.a.
Via Luigi Talamoni 75,
20861 BRUGHERIO MB - ITALY
Tel. +39 039 890691
Fax. +39 039 2142208
info@fabasluce.it - www.fabasluce.it

Giotto

Code	**3508-61-102**
Type	Plafonnier
Designer	S.T. Fabas Luce
Code Barres	8019282508076
Tarif douanier	94051190
Couleur	Blanc
Matériel	Monture en métal et métachrylate
IP	IP20
Classe d'isolation	CL1
Lumière intelligente	Compatible
Dimensions de la lampe	690x70mm Ø600mm - 1.4kg
Dimensions de la boîte	760x120x645mm - 2.26kg
	Source de lumière 1
Source	LED Intégré
Lumens de la source lumineuse	3780 lm
Température de couleur	Warm white 3000K
Classe énergétique	A↑G E
	Spécifications électriques 1
Tension d'alimentation	230V AC 50Hz
Puissance totale absorbée	36W
Système de contrôle	Gradable à découpage de phase

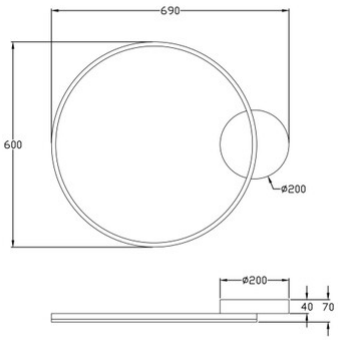

CE