Fabas Luce S.p.a.
Via Luigi Talamoni 75,
20861 BRUGHERIO MB - ITALY
Tel. +39 039 890691
Fax. +39 039 2142208
info@fabasluce.it - www.fabasluce.it

Sunrise

Code	**3523-21-225**
Type	Applique
Designer	Variaforma
Code Barres	8019282513223
Tarif douanier	94051190
Couleur	Or mat
Matériel	Structure en aluminium moulé sous pression
IP	IP20
Classe d'isolation	CL1
Lumière intelligente	Compatible
Dimensions de la lampe	65mm Ø260mm - 1.15kg
Dimensions de la boîte	320x320x90mm - 1.5kg
	Source de lumière 1
Source	LED Intégré
Lumens de la source lumineuse	3240 lm
Température de couleur	Warm white 3000K
Classe énergétique	A↑G E
	Spécifications électriques 1
Tension d'alimentation	230V AC 50Hz
Puissance totale absorbée	29W
Système de contrôle	Gradable à découpage de phase

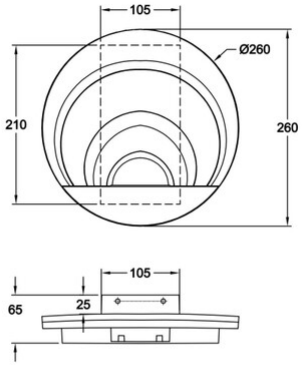

CE