Fabas Luce S.p.a.
Via Luigi Talamoni 75,
20861 BRUGHERIO MB - ITALY
Tel. +39 039 890691
Fax. +39 039 2142208
info@fabasluce.it - www.fabasluce.it

Ideal

Reflecteur réglable

Code	**3550-30-102**
Type	Lampe de table
Designer	S.T. Fabas Luce
Code Barres	8019282510840
Tarif douanier	94052190
Couleur	Blanc
Matériel	Monture en aluminium
IP	IP20
Classe d'isolation	CL2
Dimensions de la lampe	364x374mm Ø150mm - 0.91kg
Dimensions de la boîte	195x80x430mm - 1.24kg
	Source de lumière 1
Source	LED Intégré
Allumage	Variateur sensitif
Lumens de la source lumineuse	1000 lm
Température de couleur	CCT (3000K 4000K 5000K 6000K)
Classe énergétique	A↑G E
	Spécifications électriques 1
Tension d'alimentation	230V AC 50Hz
Puissance totale absorbée	10W

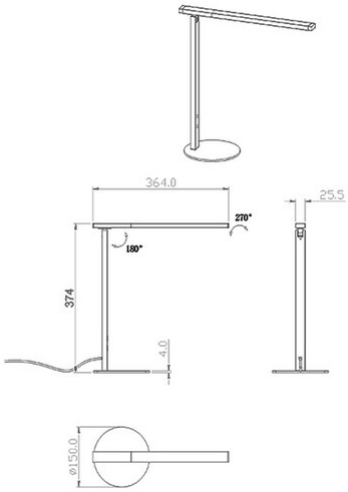

CE