Fabas Luce S.p.a.
Via Luigi Talamoni 75,
20861 BRUGHERIO MB - ITALY
Tel. +39 039 890691
Fax. +39 039 2142208
info@fabasluce.it - www.fabasluce.it

Regina

Reflecteur réglable - Applique equipé d'un câble avec interrupteur et prise
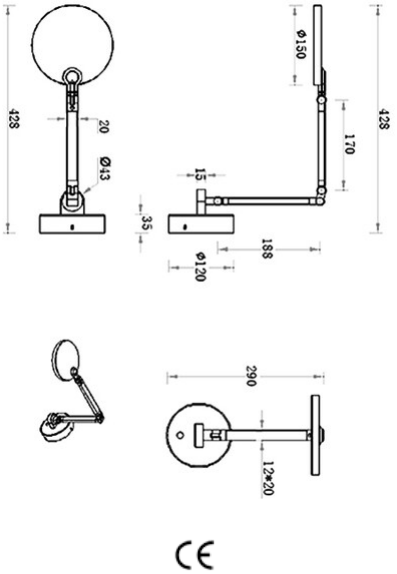
Code	**3551-21-212**
Type	Applique
Designer	S.T. Fabas Luce
Code Barres	8019282539438
Tarif douanier	94051190
Couleur	Aluminium
Matériel	Monture en métal et métachrylate
IP	IP20
Classe d'isolation	CL2
Dimensions de la lampe	120xMax 450xMax 640mm - 1.13kg
Dimensions de la boîte	225x190x430mm - 1.95kg
	Source de lumière 1
Source	LED Intégré
Allumage	Variateur sensitif
Lumens de la source lumineuse	1135 lm
Température de couleur	Warm white / Cold white
Classe énergétique	A↑G E
	Spécifications électriques 1
Tension d'alimentation	230V AC 50Hz
Puissance totale absorbée	9W