Fabas Luce S.p.a.
Via Luigi Talamoni 75,
20861 BRUGHERIO MB - ITALY
Tel. +39 039 890691
Fax. +39 039 2142208
info@fabasluce.it - www.fabasluce.it

Smooth

Spot avec douille pour ampoule LED GU10 non fournie, vous permettant ainsi de choisir l'optique la plus adaptée. Conçu pour être monté au plafond. Corps en aluminium de forme carrée. Disponible avec finition blanche ou noire. Convient aux environnements résidentiels et commerciaux. La version 1 lumière peut être montée dans des environnements humides grâce à l'indice de protection IP44. Douille GU10 incluse.

Code	**3555-82-102**
Type	Spots
Designer	_blank design studio
Code Barres	8019282511144
Tarif douanier	94051190
Couleur	Blanc
Matériel	Structure en aluminium moulé sous pression
IP	IP20
IK	08
Classe d'isolation	CL1
Operating ambient temperature	+5°C + 35°C
Ans de garantie	2
Dimensions de la lampe	255x82x120mm - 1.25kg
Dimensions de la boîte	135x135x270mm - 1.3kg
	Source de lumière 1
Source	GU10 2x 10W Pas inclus
	Spécifications électriques 1
Tension d'alimentation	Max 250V AC

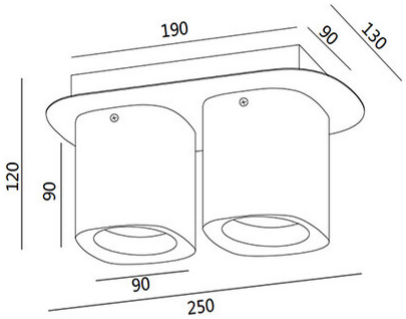

CE