Fabas Luce S.p.a.
Via Luigi Talamoni 75,
20861 BRUGHERIO MB - ITALY
Tel. +39 039 890691
Fax. +39 039 2142208
info@fabasluce.it - www.fabasluce.it

Sveva

Reflecteur réglable
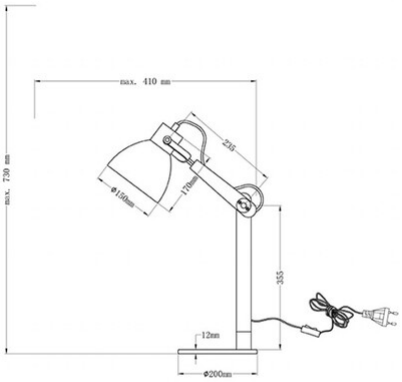
Code	**3644-30-102**
Type	Lampe de table
Designer	S.T. Fabas Luce
Code Barres	8019282519041
Tarif douanier	94052990
Couleur	Blanc / Bois de frêne
Matériel	Monture en métal et en bois
IP	IP20
Classe d'isolation	CL2
Dimensions de la lampe	Max 410xMax 730mm - 2.85kg
Dimensions de la boîte	475x285x235mm - 3.24kg
	Source de lumière 1
Source	E27 1x 40W Pas inclus
Allumage	Avec interrupteur
	Spécifications électriques 1
Tension d'alimentation	230V AC 50Hz