Fabas Luce S.p.a.
Via Luigi Talamoni 75,
20861 BRUGHERIO MB - ITALY
Tel. +39 039 890691
Fax. +39 039 2142208
info@fabasluce.it - www.fabasluce.it

Prado

Code	**3685-47-209**
Type	Suspension
Designer	S.T. Fabas Luce
Code Barres	8019282533382
Tarif douanier	94051190
Couleur	Noir / Laiton satiné
Matériel	Monture en métal et métachrylate
IP	IP20
Classe d'isolation	CL1
Dimensions de la lampe	Max 2000mm Ø400mm - 4.6kg
Dimensions de la boîte	535x470x210mm - 5.61kg
	Source de lumière 1
Source	LED 52W Inclus
Lumens de la source lumineuse	5760 lm
Température de couleur	Warm white 3000K
Classe énergétique	A↑G E
	Spécifications électriques 1
Tension d'alimentation	230V AC 50Hz
Système de contrôle	Gradable

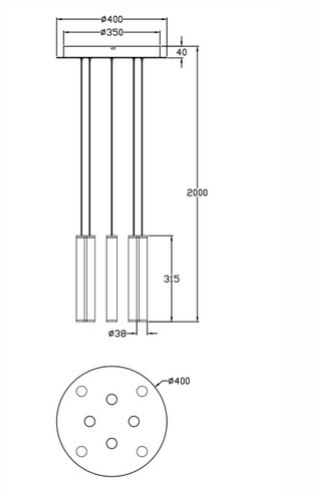

CE