Fabas Luce S.p.a.
Via Luigi Talamoni 75,
20861 BRUGHERIO MB - ITALY
Tel. +39 039 890691
Fax. +39 039 2142208
info@fabasluce.it - www.fabasluce.it

Domizia
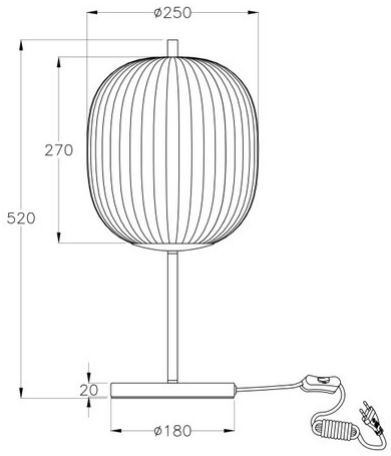
Code	**3689-30-101**
Type	Lampe de table
Designer	Studio leggero
Code Barres	8019282533122
Tarif douanier	94052950
Couleur	Noir
Matériel	Monture en métal et verre soufflé
IP	IP20
Classe d'isolation	CL2
Dimensions de la lampe	520mm Ø250mm - 3.65kg
Dimensions de la boîte	315x350x490mm - 4.44kg
	Source de lumière 1
Source	E27 1x 40W Pas inclus
Allumage	Avec interrupteur
	Spécifications électriques 1
Tension d'alimentation	230V AC 50Hz