Fabas Luce S.p.a.
Via Luigi Talamoni 75,
20861 BRUGHERIO MB - ITALY
Tel. +39 039 890691
Fax. +39 039 2142208
info@fabasluce.it - www.fabasluce.it

Pierre

Code	**3695-30-102**
Type	Lampe de table
Designer	_blank design studio
Code Barres	8019282532989
Tarif douanier	94052190
Couleur	Blanc
Matériel	Monture en métal et en bois
IP	IP20
Classe d'isolation	CL2
Dimensions de la lampe	325x350mm Ø180mm - 1.94kg
Dimensions de la boîte	395x250x410mm - 2.66kg
	Source de lumière 1
Source	LED Intégré
Allumage	Variateur sensitif
Lumens de la source lumineuse	3160 lm
Température de couleur	Warm white 3000K
Classe énergétique	A↑G E
	Spécifications électriques 1
Tension d'alimentation	230V AC 50Hz
Puissance totale absorbée	29W

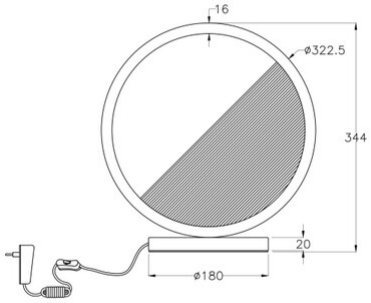

CE