Fabas Luce S.p.a.
Via Luigi Talamoni 75,
20861 BRUGHERIO MB - ITALY
Tel. +39 039 890691
Fax. +39 039 2142208
info@fabasluce.it - www.fabasluce.it

Ibla

Code	**3703-30-102**
Type	Lampe de table
Designer	S.T. Fabas Luce
Code Barres	8019282540304
Tarif douanier	94052150
Couleur	Blanc
Matériel	Monture en métal et verre soufflé
IP	IP20
Classe d'isolation	CL2
Dimensions de la lampe	325mm Ø120mm - 1.18kg
Dimensions de la boîte	205x210x405mm - 1.47kg
	Source de lumière 1
Source	LED Intégré
Allumage	Variateur sensitif
Lumens de la source lumineuse	750 lm
Température de couleur	Warm white 3000K
Classe énergétique	A↑G E
	Spécifications électriques 1
Tension d'alimentation	230V AC 50Hz
Puissance totale absorbée	9W

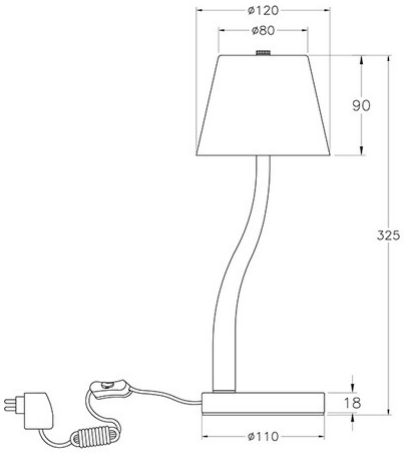

CE